3 pedalen medische voetschakelaar
MKF 3-MED GP33
Materiaal-nr.: op anvraag

Productkenmerken

- Robuuste, met glasvezel versterkte kunststof voetschakelaar
- Rechte aluminium console
- Waterdicht: IPX8 (IEC 60529)
- Extra knoppen voor meer functionaliteit mogelijk
- Roestvrijstalen beugels mogelijk
- Digitale of analoge uitgangssignalen beschikbaar

Opmerkingen
- De afbeelding laat optionele accessoires zien

Dimensies

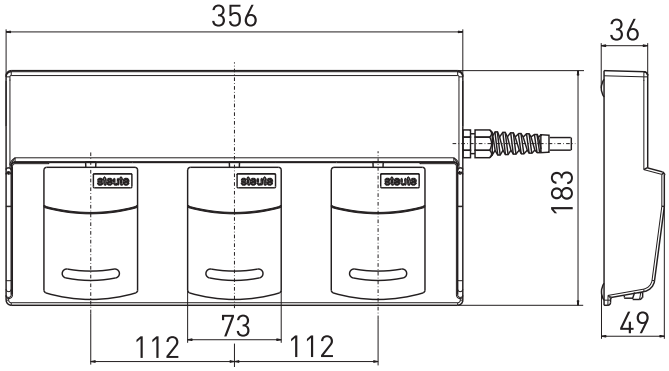

Technische gegevens

Toegepaste normen
IEC 60601-1, ANSI/AAMI ES60601-1, IEC 60529

Pedaal
thermoplast, schokbestendig, zelfdovend UL 94 V-0/V-2

Console
GD-Al-legering, RAL 7035

Beveiligingsgraad
IPX8 (IEC/EN 60529)

Schakelelementen
reed-contact / microschakelaar / Hall-sensor

Schakelsysteem
1 - 2 maakcontacten / 1 wisselcontact / analoge uitgang 0 ··· 10 VDC, 0 ··· 20 mA, 4 ··· 20 mA

Mech. levensduur
> 1 miljoen schakelingen

Aansluittype
2 m aansluitkabel, optioneel andere kabellengtes leverbaar

Schakelspanning
max. 25 VAC / 60 VDC

Inschakelstroom
max. 1 A

Schakelvermogen
reed-contacten: max. 20 VA, microschakelaar: max. 30 VA

Voedingsspanning Hall-sensor
15 ··· 30 VDC / max. 25 mA

Onder voorbehoud van errata en technische wijzigingen.

steute Technologies GmbH & Co. KG
www.steute-meditec.com
Brückenstraße 91
32584 Löhne, Germany
+49 5731 745-0
meditec@steute.com